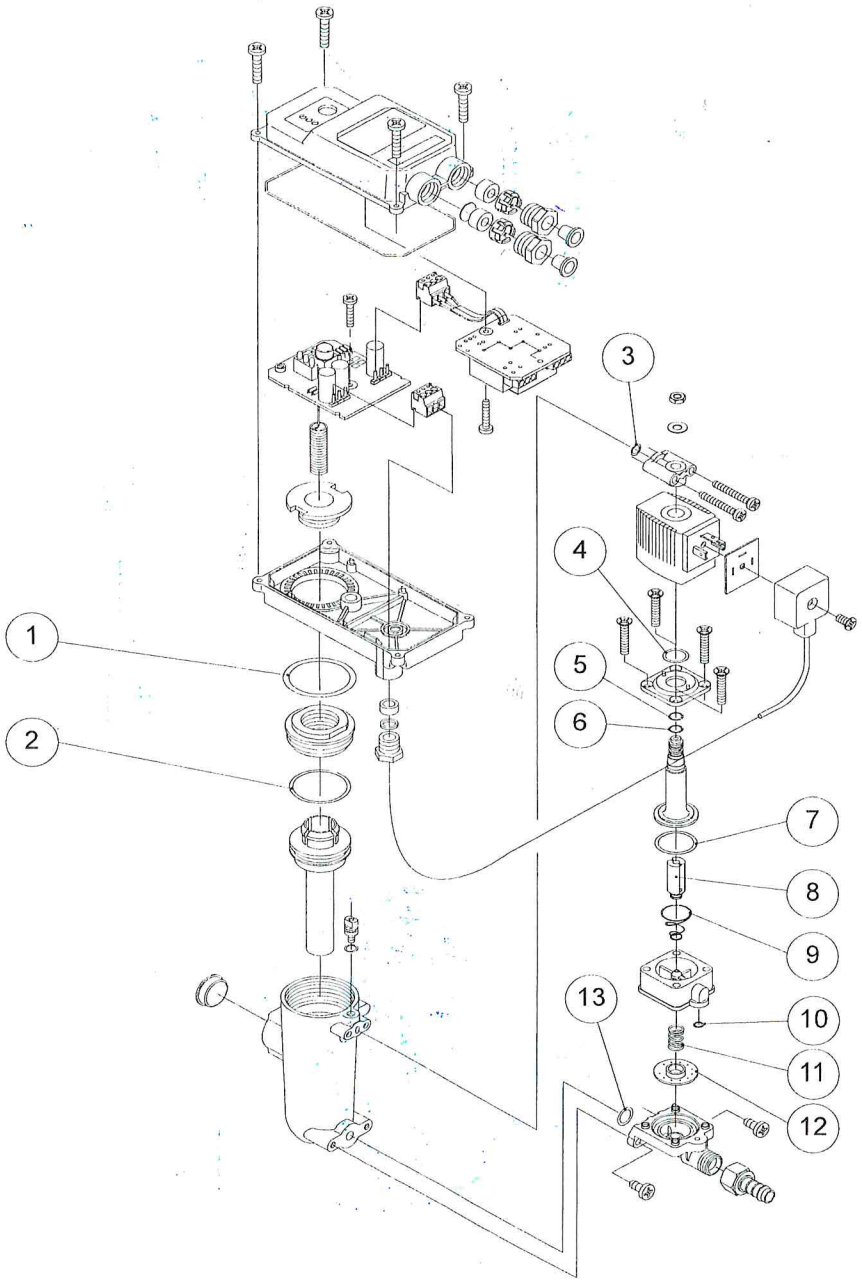

Verschleißteilsatz AU
Set of wearing parts AU

für / for PN16

Gepackt am / Packed on: 22. MAI 2015

2000049

Pos Pos	Menge Amount	Bauteil Component	Maß Dimension	Bemerkung Remark
		Nur gültig bis Seriennummer 12997797: **Only valid up to serial number 12997797:**		
1	1	O-Ring O-ring	34,59 x 2,62	NBR NBR
2	1	O-Ring O-ring	31,42 x 2,62	NBR NBR
3	1	O-Ring O-ring	5,5 x 1,5	NBR NBR
4	1	O-Ring O-ring	11,1 x 1,78	FKM FPM
5	1	O-Ring O-ring	6,07 x 1,3	NBR NBR
6	1	O-Ring O-ring	6,07 x 1,3	NBR NBR
7	1	Oval-Ring Oval-ring	21,8 x 1,5 x 2,5	FKM FPM
8	1	Ventilkern Valve core		zusammen mit Pos 9 together with Pos 9
9	1	Kegelfeder Conical spring		zusammen mit Pos 8 together with Pos 8
10	1	O-Ring O-ring	5,5 x 1,5	NBR NBR
11	1	Druckfeder Pressure spring		
12	1	Membran Diaphragm		AU AU
13	1	O-Ring O-ring	9,25 x 1,78	NBR NBR
		Nur gültig ab Seriennummer 12997798: ► siehe farbiger Verpackungsbeutel **Only valid from serial number 12997798: ► see coloured packaging bag**		
5	1	O-Ring O-ring	5 x 1,5	NBR NBR
6	1	O-Ring O-ring	6 x 1,5	NBR NBR